# CEM-C30

## Compteur triphasé d'énergie électrique avec mesure indirecte pour montage sur rail DIN

### Description

Compteur triphasé d'énergie électrique avec mesure indirecte 5(10) A. Dispose de display LCD (7 chiffres) avec système d'écrans rotatifs. Dispose d'un port optique de communications latérales (Système **OSC**) pour placer le module de communications (**CEM-M**). Dispose aussi de 2 boutons (1 scellable) pour afficher toute l'information mesurée.

D'autres caractéristiques sont :

- Certification **MID** module B+D (selon type)
- Classe 1 en énergie active (Classe B selon **MID**), Classe 2 en énergie réactive
- Conforme aux normes **EN 50470** (réglementation européenne **MID**) ou **IEC 62052-11** (réglementation internationale) selon type.
- Taille réduite (4 modules, 72 mm)
- Compteur partiel réinitialisable
- 1 Sortie impulsions programmable selon **DIN 43864**
- Indication par écran de mauvaises connexions
- Accumulation d'énergie même en cas de mauvaises connexions

### Applications

- Compteur redondant pour vérifier l'énergie imputée par la distributrice d'énergie.
- Rapport de la consommation énergétique à un système à distance (PLC/BMS).
- Contrôle des coûts pour l'obtention du ratio consommation/unité dans les processus industriels.
- Affichage de paramètres électriques (V, A, kW, kWh, PF, etc.) par phase et triphasés

### Caractéristiques techniques

| | | |
|---|---|---|
| **Circuit d'alimentation** | Tension nominale | 230 Vc.a. / 127 Vca., selon modèle |
| | Tolérance | ± 20% |
| | Fréquence | 50...60 Hz |
| | Consommation | < 2 W / 10 VA |
| **Circuit de mesure de tension** | Connectique | Triphasée |
| | Tension de référence | 3 x 57/100...3 x 230/400 Vc.a. |
| | Fréquence | 50 / 60 Hz |
| | Autoconsommation | < 2 W / 10 VA |
| **Circuit de mesure de courant** | Courant nominal $I_n$ | 5 A |
| | Courant maximal | 10 A |
| | Autoconsommation | < 0,1 % d'$I_n$ |
| **Précision** | Énergie active | Classe B (**EN 50470**)<br>Classe 1 (**IEC 62053-21**) |
| | Énergie réactive | Classe 2.0 (**IEC 62053-2**3 |
| **Sortie d'impulsions** | Type | Optocouplée |
| | Caractéristiques électriques | max. 24 Vc.c. 50 mA |
| **Caractéristiques ambiantes** | Température de travail | -25...+70 °C |
| | Humidité relative | 5...95% sans condensation |
| **Caractéristiques mécaniques** | Degré de protection | IP 51 Installé / IP 40 Bornes |
| | Dimensions | 70 x 90 x 64 mm |
| | Poids | 230 g |
| | Matériel | ABS + Polycarbonate V0 à extinction automatique |
| **Normes** | **EN 50470-1, EN 50470-3, IEC 62052-11, IEC 62053-21, IEC 62053-23** | |

**OSC**

**CEM-M** **CEM-C30**

# CEM-C30

## Compteur triphasé d'énergie électrique avec mesure indirecte pour montage sur rail DIN

### Références

| Type | Code | Paramètres mesurés | Active | Réactive | Certificat MID |
|---|---|---|---|---|---|
| CEM-C30-312 | Q23422 | V, A, kW, kWh, kvar, kvarh, PF | ● | ● | - |
| CEM-C30-312 MID | Q23424 | V, A, kW, kWh, kvar, kvarh, PF | ● | ● | ● |

### Dimensions

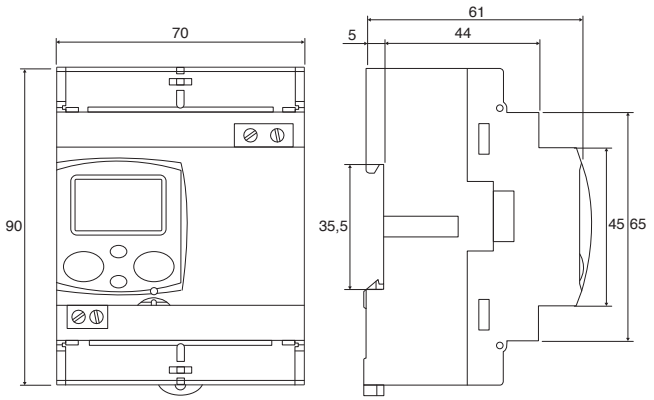

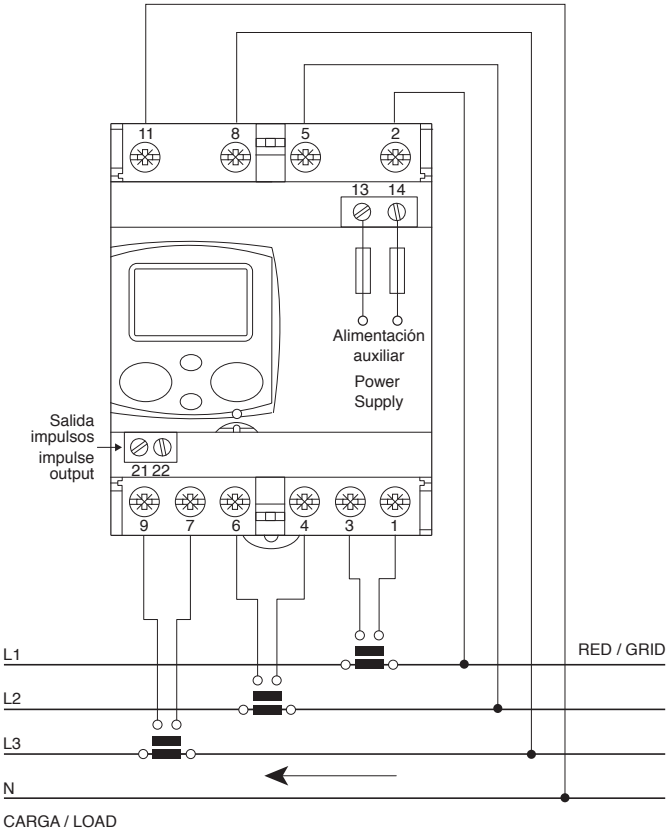
### Connexions